Wz.1–03,
[300x250 / 300x690]
skala 1:50

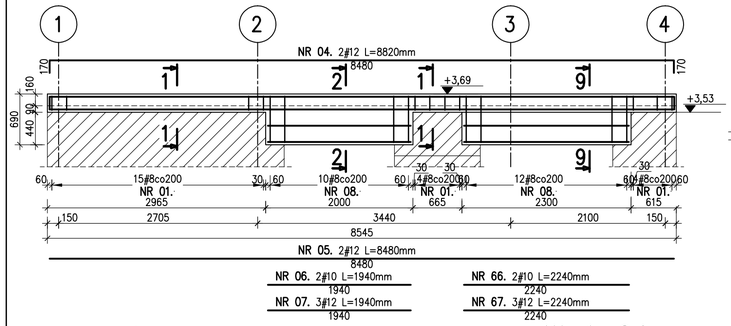

Wz.1–04a,
[300x250 / 300x340]
skala 1:50

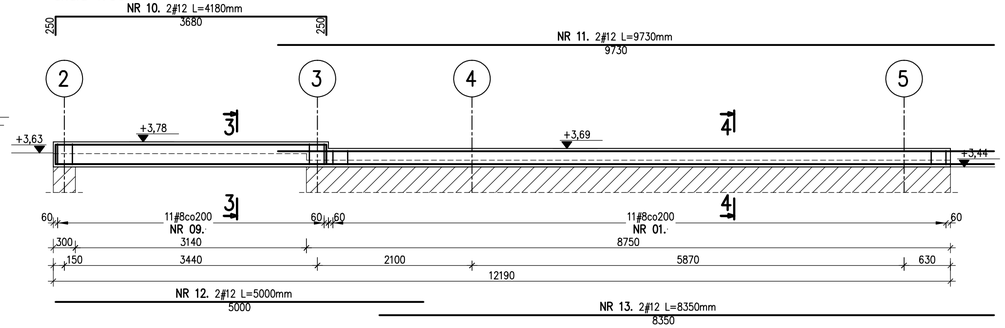

Nz.0–01, 9mb
[300x250]
skala 1:25

Nz.1–01, 9mb
[300x250]
skala 1:25

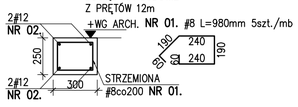

* Długości zakładów (jeżeli nie podano inaczej):
  - dla prętów #8 – 40cm
  - dla prętów #10 – 50cm
  - dla prętów #12 – 60cm
  - dla prętów #16 – 80cm
  - dla prętów #20 – 120cm
  - dla prętów #25 – 150cm
* Wszystkie pręty zwymiarowano po obrysie zewnętrznym jak poniżej:

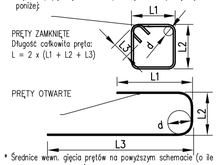

* Średnice wewn. gięcia prętów na powyższym schemacie (o ile nie pokazano inaczej) stosować wg zasady:
  a) haki
  –dla ⌀<16mm => d=4*⌀
  –dla ⌀>16mm => d=7*⌀
  b) pręty zaginane:
  – minimalne otulenie >10*⌀ oraz >100mm => d=10*⌀
  – minimalne otulenie >3*⌀ oraz >50mm => d=15*⌀
  – minimalne otulenie <3*⌀ oraz <50mm => d=20*⌀
* Opis prętów na zakresach wg poniższej legendy:

X#YcoRRRZ+W
NR NN

X – ilość prętów [szt.]
#Y – średnica pręta [mm]
RRR – rozstaw prętów [mm]
Z – zbrojenie układane po zewnętrznej stronie przekroju
W – zbrojenie układane po wewnętrznej stronie przekroju
NN – numer pręta
* W kwestiach nieokreślonych niniejszym opracowaniem obowiązuje norma PN–EN–03264:2002

Wz.1–04b,
[300x250 / 300x340]
skala 1:50

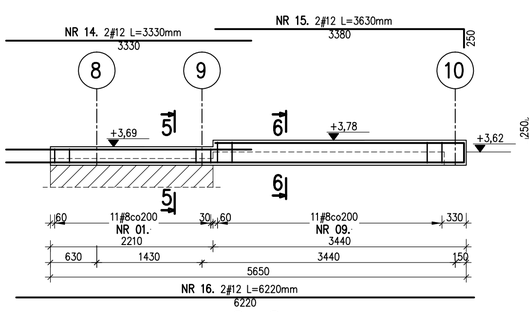

Wz.1–04c,
[300x250 / 300x340]
skala 1:50

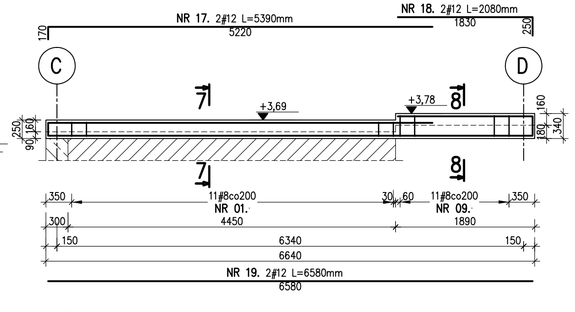

Wz.1–01,16,5mb
[300x690]
skala 1:25

NR 02. 6#12 L=1200mm/mb
DOCIĄĆ NA BUDOWIE
Z PRĘTÓW 12m
NR 03. 4#10 L=1200mm/mb
DOCIĄĆ NA BUDOWIE
Z PRĘTÓW 12m
NR 08. #8 L=1860mm 5szt./mb

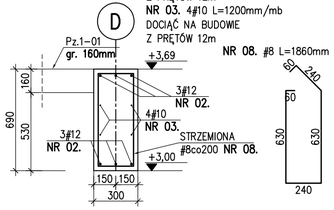

Wz.1–02,84mb
[300x250]
skala 1:25

NR 02. 4#12 L=1200mm/mb
DOCIĄĆ NA BUDOWIE
Z PRĘTÓW 12m

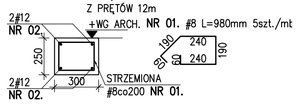

Nz.2–01, 4mb
[300x250]
skala 1:25

NR 02. 4#12 L=1200mm/mb
DOCIĄĆ NA BUDOWIE
Z PRĘTÓW 12m

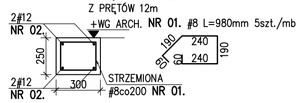

UWAGI:

1. OBOWIĄZUJĄ UWAGI ZAWARTE NA RYS. KA–01
2. ZESTAWIENIE STALI NA ODRĘBNYM ARKUSZU

±0,00 = 238,00 m n.p.m.
SPRAWDZIĆ Z PROJ. ARCH.

1–1
1:25

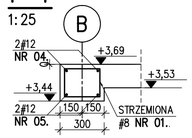

2–2
1:25

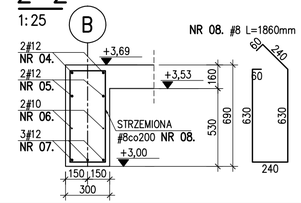

9–9
1:25

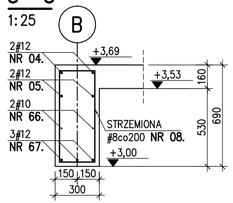

5–5
1:25

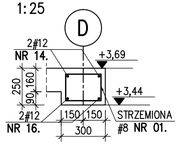

6–6
1:25

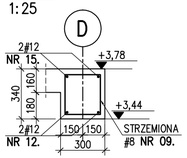

8–8
1:25

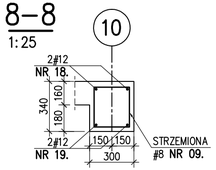

3–3
1:25

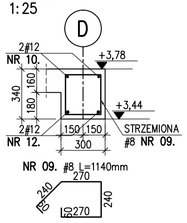

7–7
1:25

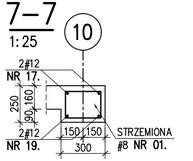

4–4
1:25

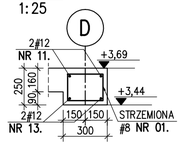

BETON	C30/37 (B37)	W8 W ELEMENTACH W GRUNCIE
	C30/37 (B37)	W POZOSTAŁYCH ELEMENTACH
PODBETON		⌀ C8/10
STAL ZBROJENIOWA		BST500 (AIIIN)
STAL STRZEMIONA		RB500W, BST500

OTULINA ZBROJENIA:
POWIERZCHNIE STYKAJĄCE SIĘ Z GRUNTEM DOLNE 40mm, POZOST. 30mm

JEDNOSTKA PROJEKTOWA:

AWG INWESTYCJE Sp. Z O.O.
ul. Sołtysowska 10G/9
31-589 Kraków

NAZWA INWESTYCJI
Rozbudowa budynku Zespołu Szkół Techniczno– Informatycznych w Busku–Zdroju o salę gimnastyczną, budowa elementów małej architektury oraz utwardzeń, rozbiórka: sali gimnastycznej, czterech budynków garaży, elementów małej architektury oraz utwardzeń, rozbiórka zewnętrznej instalacji wodociągowej, kanalizacji deszczowej oraz teletechnicznej. Budowa przyłączy oraz zewnętrznych instalacji: wodociągowej, kanalizacji sanitarnej i deszczowej oraz instalacji elektrycznej

ADRES
al. Mickiewicza 23, 28–100 Busko–Zdrój
jedn. 260101_4 Busko–Zdrój obr. 0009
dz. 121/1, 121/5, 121/6, 122/1, 122/6

INWESTOR
Powiat Buski
al. Mickiewicza 15
28–100 Busko–Zdrój

PROJEKTANT	SPRAWDZAJĄCY
mgr inż. Waldemar Gwóźdź	mgr inż. Angelina Wiklińska
nr ewid. PDK/0045/PWOK/15	nr ewid. MAP/0232/PBKb/19

ZESPÓŁ PROJEKTOWY
mgr inż. Dawid Plewa
mgr inż. Mateusz Frydrysiak
Paweł Łuczkiewicz

TYTUŁ RYSUNKU	NUMER RYSUNKU
ZBROJENIE WIEŃCÓW I NADPROŻY	KZ.A–04

BRANŻA	SKALA	DATA
KONSTRUKCJA	WG_RYS.	08.2025